Контактна особа
Електронна пошта
Телефон

Клієнт

Контактна особа
Електронна пошта
Телефон

Технічні характеристики

Насос із занурювальним двигуном TWI4.03-22-EM-CI

Назва проєкту	Проєкт без назви 2023-02-02 13:16:41.165
Номер проєкту	
Місце встановлення	
№ поз. клієнта	

Дата 02.02.2023

Поле характеристик

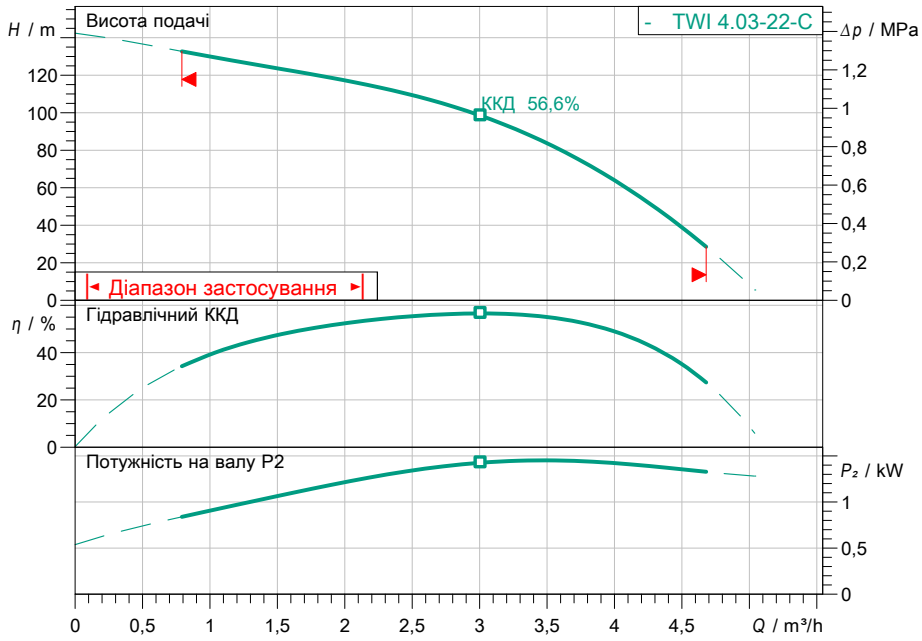

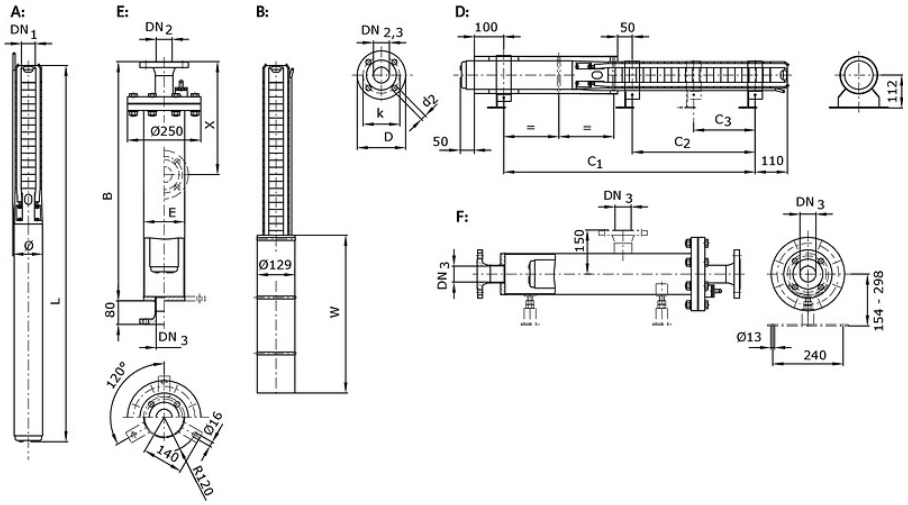

Задані експлуатаційні дані

Подача	
Висота подачі	
Media	Вода 100 %
Температура середовища	30,00 °C
Густина	995,70 kg/m³
Кінематична в'язкість	0,80 mm²/s

Гідравлічні дані (робоча точка)

Подача	
Висота подачі	
Потужність на валу P2	
Гідравлічний ККД	
Споживана потужність P1	

Дані виробів

Насос із занурювальним двигуном TWI4.03-22-EM-CI	
Макс. робочий тиск	4 MPa
Температура середовища	3 °C ... + 30 °C
Індекс мінімальної ефективності (MEI)	≥ 0.7
Макс.діаметр насоса	98 mm

Дані двигуна/насоса

Під'єднання до мережі	1~ 230 V / 50 Hz
Тип двигуна	Занурювальний двигун
Тип пуску	Безпосередній режим он
Мін. потік навколо двигуна	0.08 m/s
Діаметр двигуна	98 mm
Допустиме відхилення напруги	+-5 %
Номінальне число обертів	2830 1/min
Номінальна потужність P2	1,50 kW
Номінальний струм	10,50 A
Коефіцієнт потужності	0,95
Клас захисту	IP68
Клас ізоляції	B

Кабель

Довжина приєднувального кабелю	1,5 m
Тип кабелю	4G1,5

Розміри під'єднання

Discharge size	Rp 1¼
Стандарт під'єднання	-

Матеріали

Корпус насоса	1.4301
Матеріал двигуна	1.4301
Вал	1.4057
Робоче колесо	1.4301

Інформація для замовлення

Вага прибл.	16,5 kg
Артикульний номер	6079220

Допуск

Розміри

mm

L	982	B	1520
e	139,7	C1	820
E	139,7	C2	376
W	750		