Контактна особа
Електронна пошта
Телефон

Клієнт

Контактна особа
Електронна пошта
Телефон

Технічні характеристики

Насос із занурювальним двигуном для відведення с
Rexa CUT GI03.26/S-T15-2-540

Назва проєкту	Проєкт без назви 2023-02-28 11:32:01.856
Номер проєкту	
Місце встановлення	
№ поз. клієнта	

Дата 28.02.2023

Поле характеристик

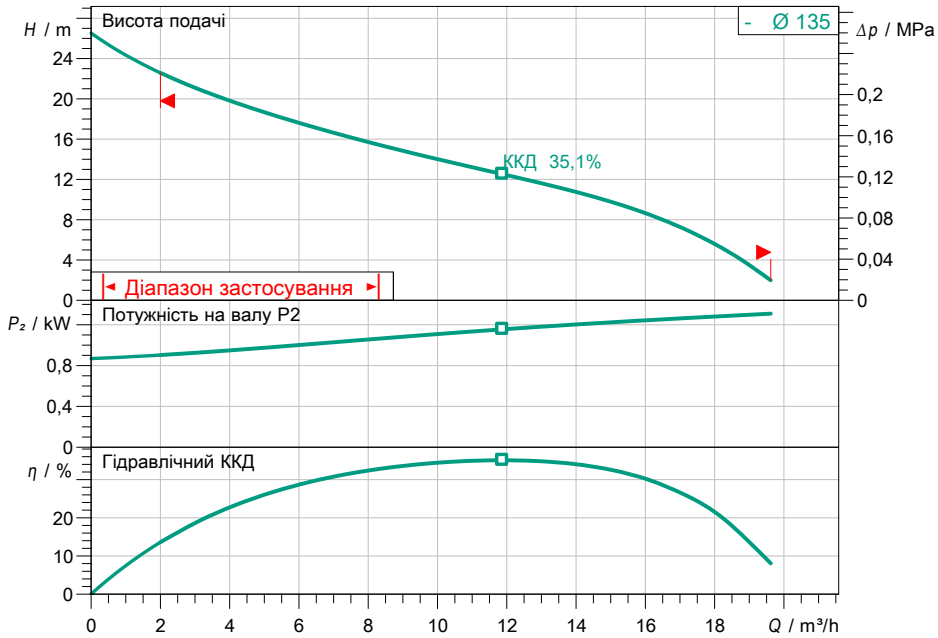

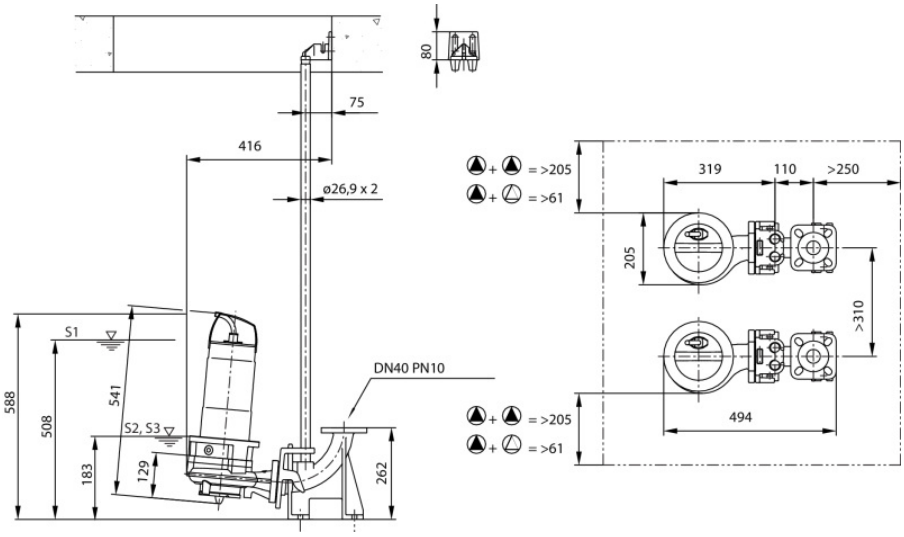

Задані експлуатаційні дані

Volume flow	
Висота подачі	
Media	Вода 100 %
T перекачуваного середовища	20,00 °C
Густина	998,30 kg/m³
Кінематична в'язкість	1,00 mm²/s

Гідравлічні дані (робоча точка)

Volume flow	
Висота подачі	
Споживана потужність P1	
Загальний ККД	

Дані виробів

Насос із занурювальним двигуном для відведення стічних в
Rexa CUT GI03.26/S-T15-2-540

Ріжучий механізм	yes
Макс. робочий тиск	0,286 MPa
T перекачуваного середовища	3 °C ... + 40 °C
Макс. глибина занурення	20 m
Тип робочого колеса	Одноканальне робоче ко
Діаметр робочого колеса	135 mm

Motor data per motor/pump

Mains connection	3~ 400 V / 50 Hz
Допустиме відхилення напруги	+-10 %
Power factor cos φ	0,84
Номінальна потужність P2	1,50 kW
Споживана потужність P1	2,1 kW
Номінальний струм	3,60 A
Start-up type	Прямий пуск
Пусковий струм	
Номінальне число обертів	2850 1/min
Клас захисту	IP68
Explosion protection	-
Motor protection	
Insulation class	F
Operating mode (immersed)	S1
Operating mode (non-immersed)	S2-15 min, S3-10%

Кабель

Довжина приєднувального кабелю	10 m
Тип кабелю	H07RN-F
Поперечний переріз кабелю	6G1
Mains plug	no
Type of connecting cable	Розбірний

Розміри під'єднання

Pipe conct. on pressure side	DN 32/40, Rp 1¼, -/PN 1

Materials / Shaft seal

Корпус насоса	5.1301/EN-GJL-250
Подрібнювач	1.4528
Робоче колесо	5.1301/EN-GJL-250
Вал	1.4401
Матеріал ущільнення зі сторони насоса	QQPGG
Матеріал ущільнення зі сторони двигуна	BVQEF
Матеріал ущільнення	NBR
Матеріал двигуна	1.4301

Ordering information

Net weight, approx.	32,7 kg
Артикульний номер	6069868