Контактна особа
Електронна пошта
Телефон

Клієнт

Контактна особа
Електронна пошта
Телефон

Технічні характеристики

Центробіжний насос високого тиску Medana CH1-L.204-1/E/A/10T

Назва проєкту Проєкт без назви 2023-02-02 10:01:41.402

Номер проєкту
Місце встановлення
№ поз. клієнта

Дата 02.02.2023

Поле характеристик

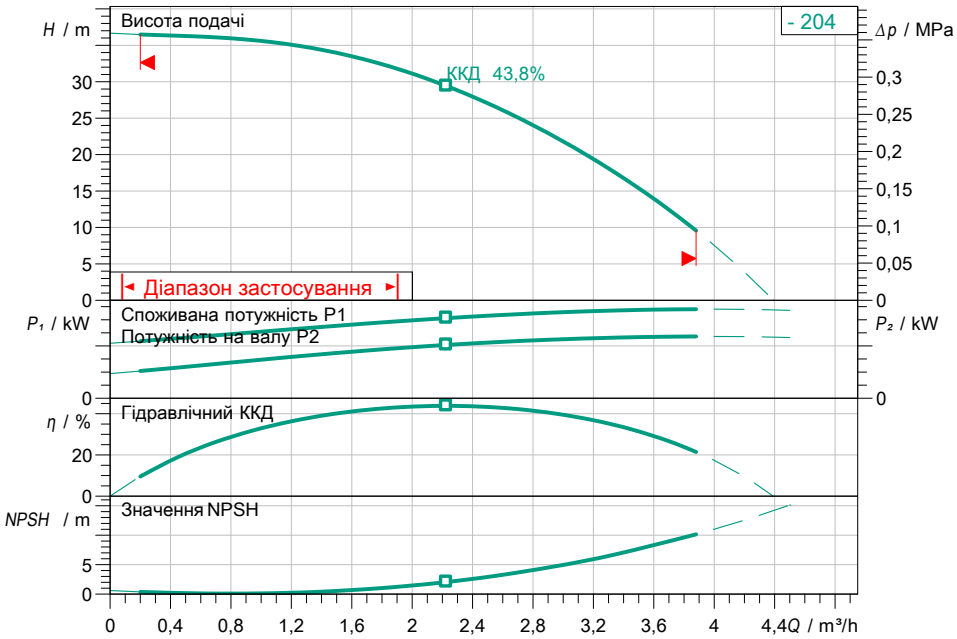

Задані експлуатаційні дані

Подача	
Висота подачі	
Media	Вода 100 %
Температура середовища	20,00 °C
Густина	998,30 kg/m³
Кінематична в'язкість	1,00 mm²/s

Гідравлічні дані (робоча точка)

Подача	
Висота подачі	

Дані виробів

Центробіжний насос високого тиску	
Medana CH1-L.204-1/E/A/10T	
Макс. робочий тиск	1 MPa
Макс.вхідний тиск	0,6 MPa
Температура середовища	-20 °C ... +120 °C
Макс. температура навколишнього середовища	50 °C

Дані двигуна/насоса

Клас енергоефективності двигуна	IE2 = високий коефіцієн
Під'єднання до мережі	1~ 230 V / 50 Hz
Допустиме відхилення напруги	+-10 %
Макс.швидкість	2900 1/min
Номінальна потужність P2	0,55 kW
Номінальний струм	3,60 A
Клас захисту	IP55
Клас ізоляції	F
Захист двигуна	PTO

Розміри під'єднання

Під'єднання до трубопроводу зі всмоктуючої сторони	Rp 1, PN 10
Під'єднання з напірної стор.	Rp 1, PN 10

Матеріали

Корпус насоса	1.4301
Робоче колесо	1.4301
Вал	1.4301
Ущільнення вала	BQ1E3GG
Матеріал ущільнення	EPDM

Інформація для замовлення

Вага прибл.	10,1 kg
Артикульний номер	4231466

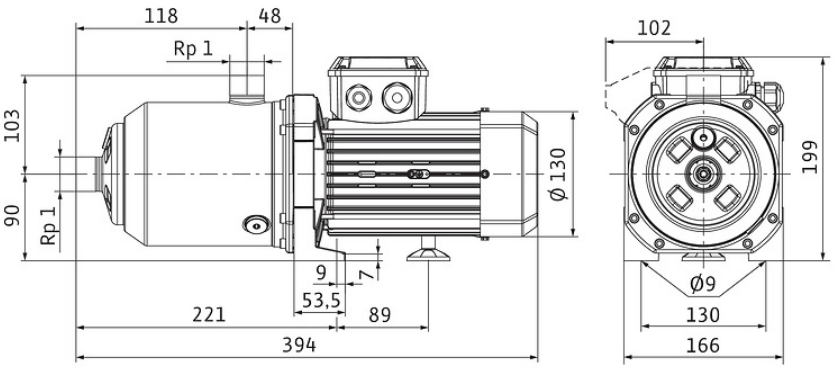

Розміри mm