Контактна особа
Електронна пошта
Телефон

Клієнт

Контактна особа
Електронна пошта
Телефон

Технічні характеристики

Стандартний одинарний насос з сухим ротором Atmos GIGA-I 50/240-18,5/2

Назва проєкту	Проєкт без назви 2023-03-23 08:46:57.094
Номер проєкту	
Місце встановлення	
№ поз. клієнта	

Дата 23.03.2023

Поле характеристик

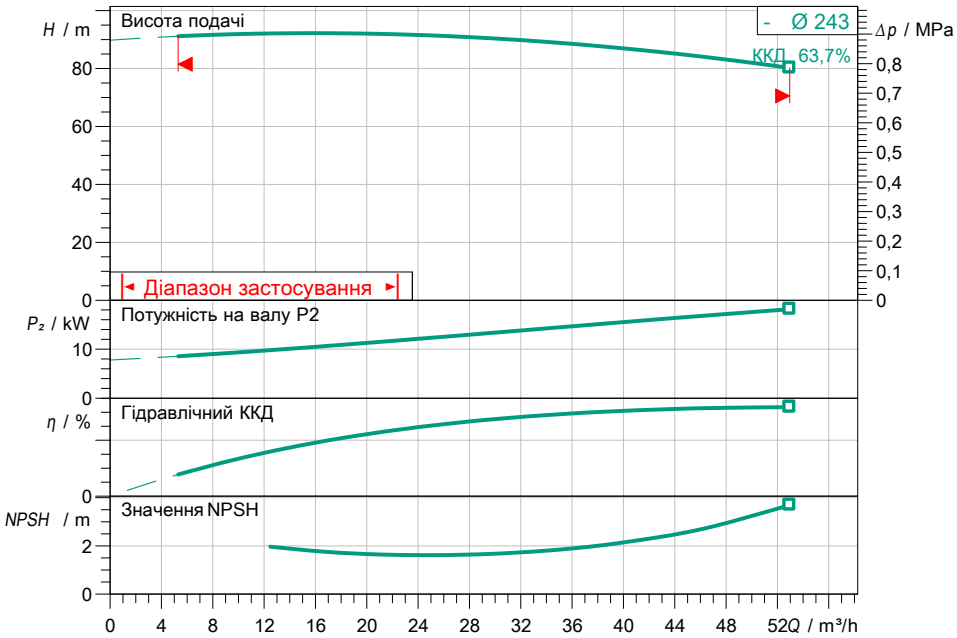

Задані експлуатаційні дані

Подача	
Висота подачі	
Media	Вода 100 %
Температура середовища	20,00 °C
Густина	998,30 kg/m³
Кінематична в'язкість	1,00 mm²/s

Гідравлічні дані (робоча точка)

Подача	
Висота подачі	
Потужність на валу P2	
Гідравлічний ККД	
NPSH	

Дані виробів

Стандартний одинарний насос з сухим ротором	
Atmos GIGA-I 50/240-18,5/2	
Макс. робочий тиск	1,6 MPa
Температура середовища	-20 °C ... +140 °C
Макс. температура навколишнього середовища	40 °C
Індекс мінімальної ефективності (MEI)	≥ 0.4

Дані двигуна/насоса

Рівень ефективності двигуна (ККД)	IE3 = коефіцієнт корисн
Під'єднання до мережі	3~ 400 V / 50 Hz
Допустиме відхилення напруги	+-10 %
Номінальна швидкість	2900 1/min
Номінальна потужність P2	18,50 kW
Номінальний струм	31,80 A
Коефіцієнт потужності	0,91
Коефіцієнт корисної дії	
50% / 75% / 100%	90,9/ 92/92,1%
Клас захисту	IP55
Клас ізоляції	F
Захист двигуна	Вбудований KLF

Розміри під'єднання

Під'єднання до трубопроводу зі всмоктувальної сторони	DN 50, PN 16
Під'єднання з напірної стор.	DN 50, PN 16
Монтажна довжина	440 mm

Матеріали

Корпус насоса	
5.1301, EN-GJL-250 з катафорезним покриттям	
Робоче колесо	EN-GJL-200
Тримач	5.1301, EN-GJL-250 з катафорезним п
Вал	Нержавіюча сталь
Ущільнення вала	AQ1EGG

Інформація для замовлення
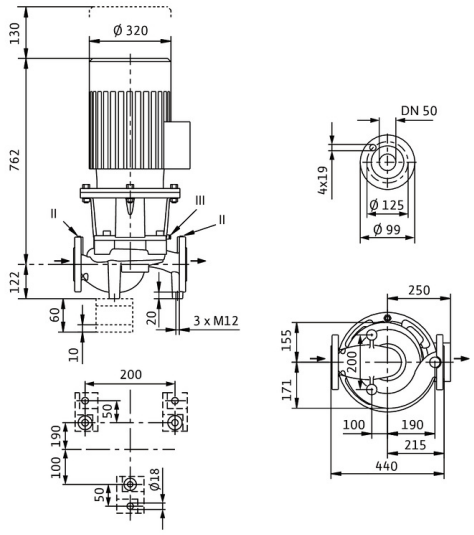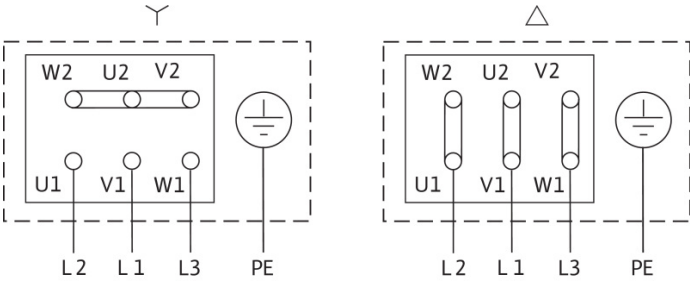
Вага прибл.	204 kg
Артикульний номер	2220156